令和6年度宮崎県高等学校新人大会　第59回ハンドボール競技大会　結果

2024.12.23　結果

予選リーグ

aパート

ア	宮崎学園	27	13 — 1 14 — 1	2	日向
イ	宮崎学園	34	20 — 1 14 — 0	1	延岡星雲
ウ	日向	17	12 — 1 5 — 5	6	延岡星雲

bパート

エ	小林秀峰	39	18 — 1 21 — 3	4	延岡
オ	小林秀峰	31	14 — 3 17 — 5	8	延岡商業
カ	延岡	21	9 — 5 12 — 7	12	延岡商業

cパート

キ	宮崎商業	17	10 — 3 7 — 1	4	宮崎北
ク	小林	15	8 — 8 7 — 5	13	宮崎西
ケ	宮崎商業	19	12 — 4 7 — 2	6	宮崎西
コ	小林	14	7 — 7 7 — 6	13	宮崎北

dパート

サ	都城泉ヶ丘	42	22 — 1 20 — 0	1	宮崎大宮
シ	宮崎南	18	7 — 7 11 — 9	16	都城西
ス	都城泉ヶ丘	21	13 — 5 8 — 9	14	都城西
セ	宮崎南	35	20 — 5 15 — 3	8	宮崎大宮

決勝トーナメント

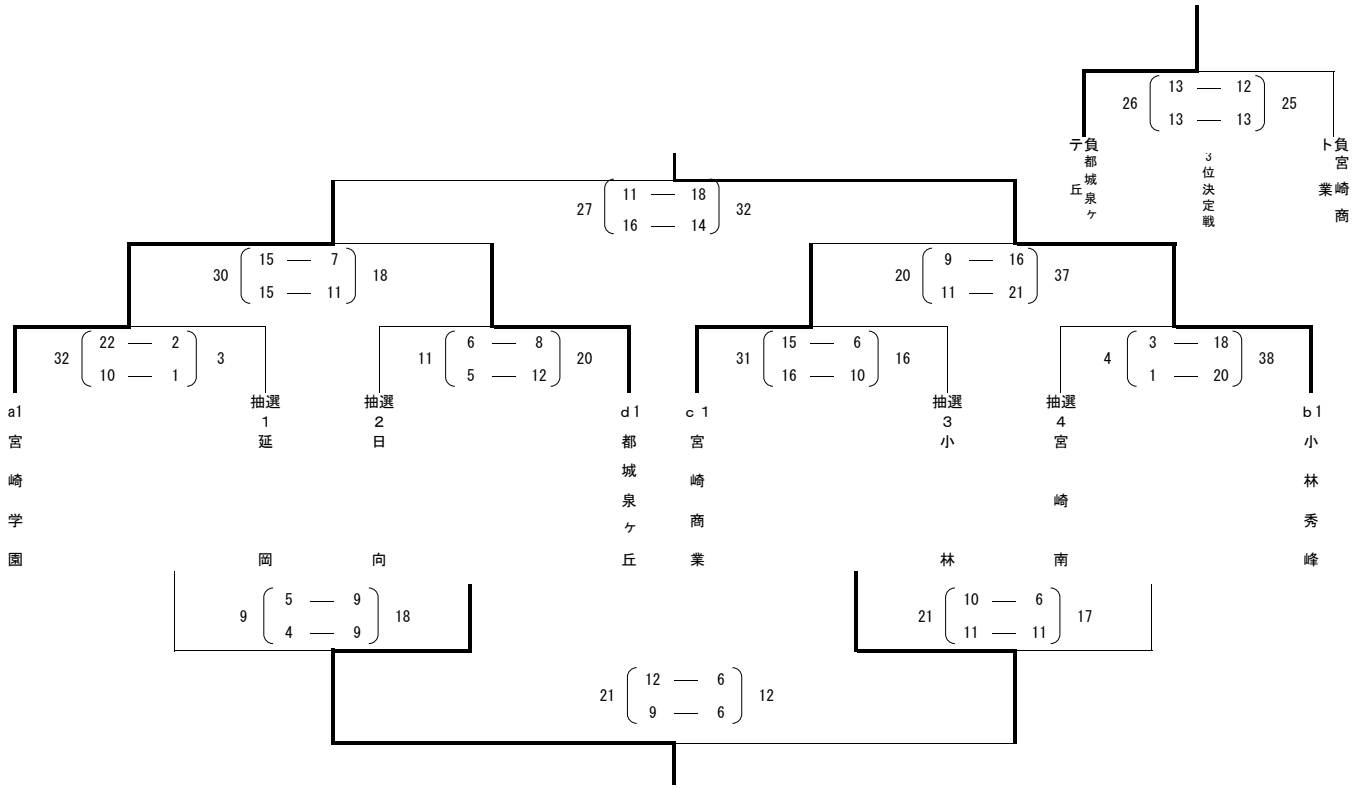

優勝	小林秀峰
２位	宮崎学園
３位	都城泉ヶ丘
４位	宮崎商業
５位	日向
６位	小林